AC 外转子轴流风机 Axial Fans Φ315

工作方式：S1
绝缘等级：B、F
防护等级：IP44、IP54
环境温度：-30℃~60℃
认证：CCC、CE、UL

Mode of operation：S1
Insulation class：B、F
Type of protection: IP44、IP54
Ambient temperature：-30℃~60℃
Certificates：CCC、CE、UL

网罩风机G Grid Fan

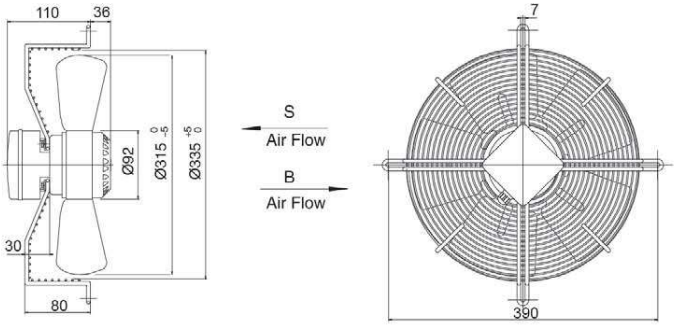

型号 TYPE	额定电压 VOLTAGE V	频率 FREQUENCY Hz	额定电流 CURRENT A	输入功率 INPUT W	额定转速 SPEED r/min	最大风量 AIR FLOW m³/h	电容 CAPACITANCE μF	噪音 NOISE dBA	净重 NET WEIGHT kg	曲线 CURVE NO.
YWF4E-315S-92/35	220	50	0.45	95	1380	1845	4	61	3.5	Ⓐ
YWF6E-315S-92/35	220	50	0.28	60	920	1245	2	51	3.5	Ⓑ
YWF4D-315S-92/35	380	50	0.23	80	1300	1835	/	61	3.5	Ⓒ
YWF6D-315S-92/35	380	50	0.16	55	920	1240	/	51	3.5	Ⓓ

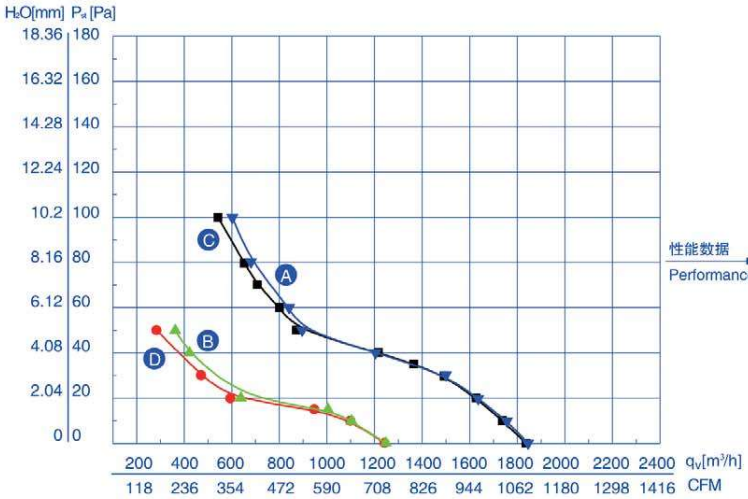

性能数据
Performance data

CURVE NO. 曲线	PRESSURE 静压点 Pa	SPEED 转速 r/min	INPUT 功率 W	CURRENT 电流 A	AIR FLOW 风量 m³/h
Ⓐ	20	1415	103	0.47	1635
	60	1380	109	0.50	840
Ⓑ	20	940	58	0.27	635
	40	910	59	0.27	420
Ⓒ	20	1395	74	0.21	1625
	60	1350	87	0.21	800
Ⓓ	20	910	57	0.13	590
	50	860	63	0.14	280